Technický list Romotop IMPRESSION R/L 2g L 71.60.34.21 - rohová krbová vložka s výsuvnými dvířky a děleným sklem

Romotop technical sheet IMPRESSION R/L 2g L 71.60.34.21 - corner fireplace insert with lifting door and split glazing

Technisches Datenblatt Romotop IMPRESSION R/L 2g L 71.60.34.21 - Eckiger Kamineinsatz mit hochschiebbarer Tür und geteilter Glasscheibe

Obj.kód / Order code / Bestellkode	IL2LG 21 IR2LG 21

Splněná legislativa | Meets requirement limit values for | Prüfungen

EN 13 229	●
15a B-VG 2015	●
DIN plus	●
BImSch V 2	●

Vlastnosti při provozu | Features during operation | Leistungseigenschaften

Ekodesign (Sezónní energetická účinnost vytápění) | Ekodesign (Seasonal energy efficiency of heating) | Ekodesign (Raumheizungs-Jahresnutzungsgrad)	%	71,0
Index energetické účinnosti (EEI) | Energy efficiency index (EEI) | Energieeffizienzindex (EEI)		107,5
Energetický štítek | Energy Label | Energieeffizienzklasse		A+
Typ paliva | Fuel | Verwendeter Brennstoff		Kusové dřevo/Stück Holz/Piece wood
Délka paliva | Length of fuel | Ausmaß des Brennstoff	mm	250
Průměrná spotřeba paliva | Average wood consumption | Durchschnittlicher Brennstoffverbrauch	kg/h	2,89
Povolená dávka paliva | Allowed wood batch | Maximal Brennstoffverbrauch	kg/h	3,8
Interval dodávky paliva | Fuel supply interval for the rated output | Zeitabstand der Brennstoffbeschickung für die Nennleistung		1 hodina/1 Stunde/1 hour
Množství spalovacího vzduchu | Combustion air requirement | Verbrennungsluftbedarf	m3/h	36,6

Jmenovité hodnoty | General data | Nennwertes

Jmenovitý výkon | Nominal heat output | Nennwärmeleistung	kW	10,0
Regulovatelný výkon | Reg.output | Reg.Gesamtleistung	kW	5,0 - 13,0
Účinnost | Efficiency | Wirkungsgrad	%	81,0
Hmotnostní průtok suchých spalin | Dry flue gases mass flow | Massendurchfluss von trockenen Abgasen	g/s	9,9
Průměrná teplota spalin | Mean flue gas temperature | Durchschnittliche Abgastemperatur	°C	224
Průměrná teplota spalin za hrdlem | Mean flue gas temperature after throat | Durchschnittliche Rauchgastemperatur nach dem Hals	°C	234
Provozní tah | Flue draught | Förderdruck	Pa	12
Prach - 02=13% | Dust - 02=13% | Staub - 02=13%	mg/m3	28
CO - 02=13%	mg/m3	1059
CO2	%	8,85
OGC - 02=13%	mg/m3	55
NOx - 02=13%	mg/m3	95

Rozměry a hmotnost | Dimensions and weights | Maße & Gewicht

Rozměry (výška x šířka x hloubka) | Dimensions (Height x Width x Depth) | Maße (Höhe x Breite x Tiefe)	mm	1531 x 943 x 574
Výška osy zadního (bočního) vývodu | Connection height for rear (side) installation | Anschlusshöhe (seitlichen) hinten	mm	1190
Průměr kouřovodu | Flue gas connector diameter | Rauchrohrdurchmesser	mm	150-200
Průměr kouřového hrdla | Flue socket diameter | Durchmesser Rauchkehle	mm	200
Průměr centrálního přívodu vzduchu (CPV) | External air intake (EAI) | Zentralluftzufuhr (ZLZ)	mm	150
Hmotnost | Weight | Gewicht	kg	293/283
Rozměry spalovací komory (výška x šířka x hloubka) | Dimensions of the combustion chamber (Height x Width x Depth) | Maße Feuerraum (Höhe x Breite x Tiefe)	mm	510 x 604 x 237
Rozměry dveří topeniště (výška x šířka x hloubka) | Dimensions of the furnace door (Height x Width x Depth) | Maße Ofentür (Höhe x Breite x Tiefe)	mm	556 x 706 x 339
Bezpečnostní vzdálenost od hořlavých materiálů (zadní x čelní x boční x boční se sklem x od stropu) Safe distance from flammable materials (Back x Front x Side x Side with glass x From the ceiling) Sicherheitsabstand von brennbaren Werkstoffen (Hinterwand x Frontwand x Seitenwände x Seite mit Glas x Von der Decke)	mm	850/1350/500/950/1000
Plocha vstupní větrací mřížky | Min. cross section of convect air inlet for nominal output | Min.Querschnitt der Konvektionsluftzufuhr f. die Nennleistung	cm2	700
Plocha výstupní větrací mřížky | Min. cross section of convect air outlet for nominal output | Min.Querschnitt der Konvektionsluftausgangs f. die Nennleistung	cm2	900

Provoz s připojenou akumulační masou | Operation with connected accumulation mass | Betrieb mit zusäztlicher Speichermasse

		Tahový systém | Ceramic accumulation system | Keramisches Zugsystem	Akumulační prstence | Accumulation rings | Aufsatzspeicher Set Ringe
Minimální aktivní sálavá plocha | Minimum radiant area | Mindest- wärmeabgebende Oberfläche	m2	5,0	---
Maximální dávka paliva | Maximal load of wood | Maximal Brennstoff-Füllmenge	kg	6,9	---
Výkon topeniště | Total heat output of the fireplace chamber | Feuerungsleistung	kW	22,8	---
Průměrná teplota spalin (demontáž horního deflektoru) | Average flue gas temperature (upper deflector removal) | Durchschnittliche Rauchgastemperatur (Entfernen des oberen Deflektors)	°C	418	---
Sálavá obestavba bez konvekčních mřížek z materiálu o minimální tepelné vodivosti 1,1 W·m−1·K−1 | Radiant surrounds without convection grids from a material with minimal thermal conductivity 1,1 W·m−1·K−1 | Strahlungsofen ohne Konkvektionsgitter, Mindestwärmeleitfähigkeit des Materiales 1,1 W·m−1·K−1			

Příslušenství dodávané s výrobkem | Supplied accessories | Mitgeliefertes Zubehör

Ochranná rukavice | Protective glove | Schutzhandschuh	●

Rozmery v mm
Maße in mm
Dimensions in mm

IMPRESSION R 2g L 71.60.34.21	221kg
IMPRESSION R 2g L 71.60.34.21 + IR2LG TOP01	293kg
IMPRESSION R 2g L 71.60.34.21 + IR2LG TOP02	283kg

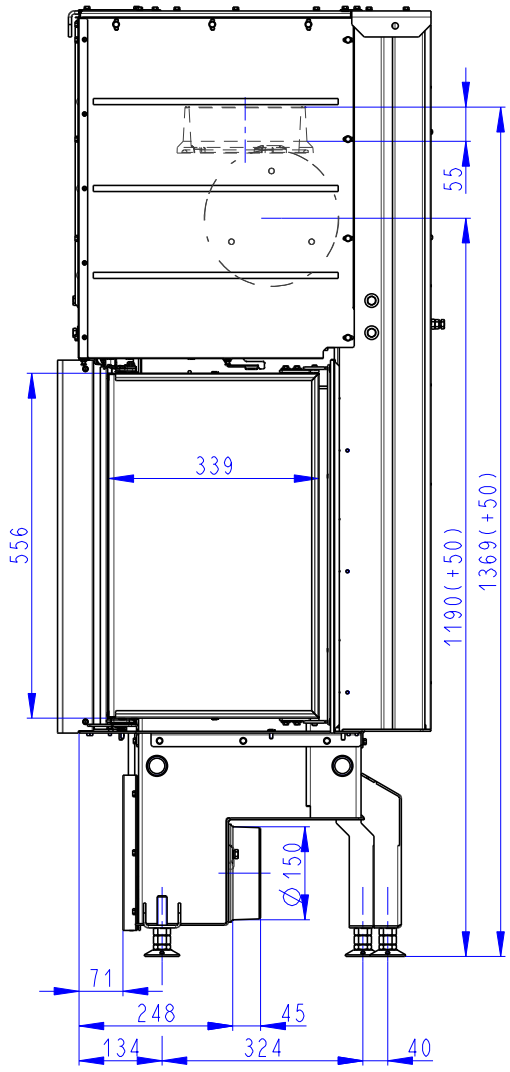

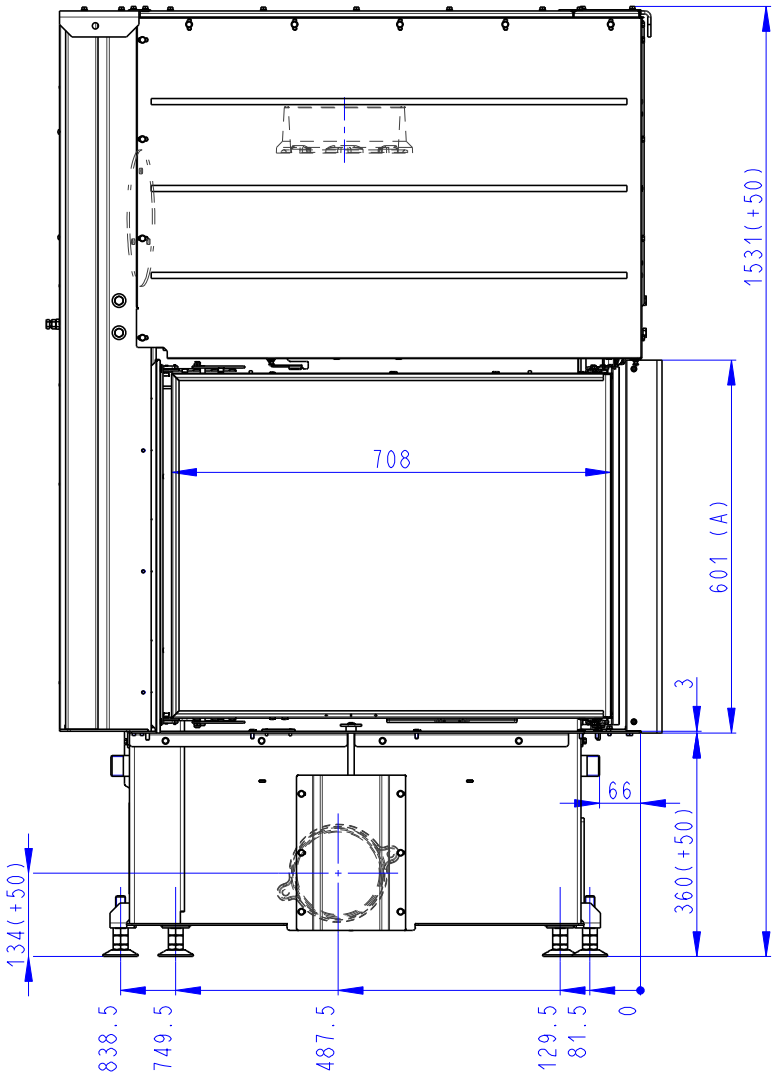

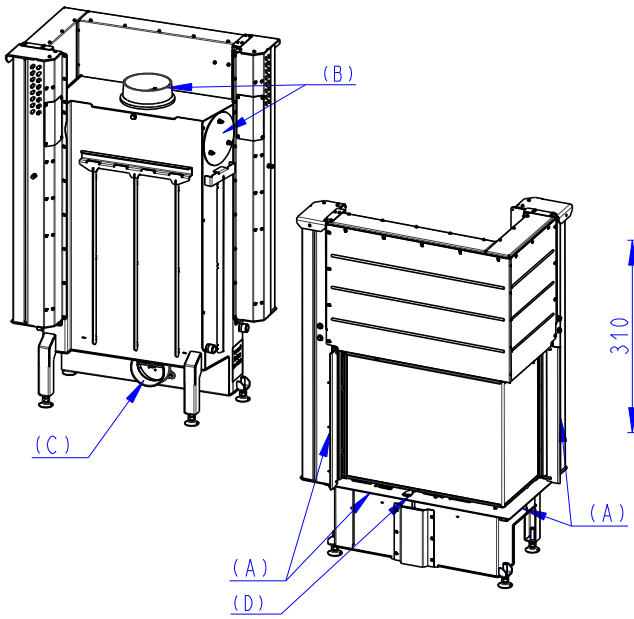

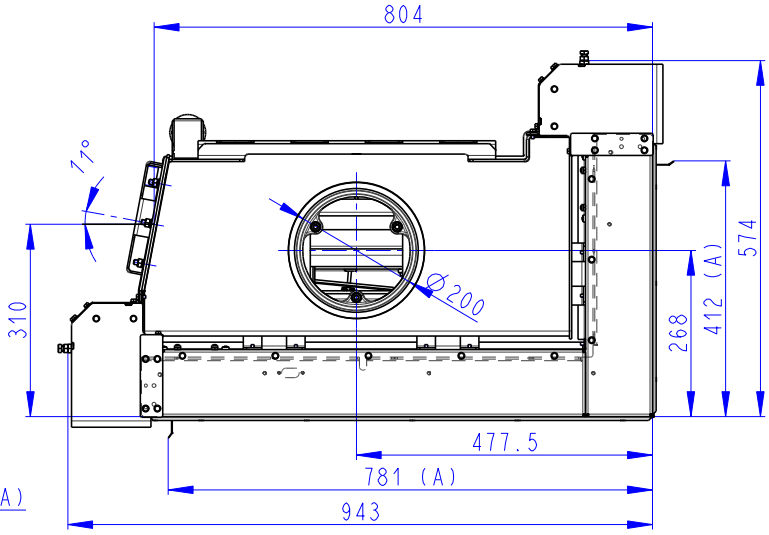

(A) Zastavbovy rozmer / Baumaße / In-built dimension
(B) Litinový odvod koure / Cast iron spigot / Der gusseiserne Rauchabgang
(C) Centralni privod vzduchu / Central air inlet / Zentralluftzufuhr
(D) Primarni a sekundarni vzduch / Primary and secondary air / Primärluft und Sekundärluft

Rozmery v mm
Maße in mm
Dimensions in mm

IMPRESSION L 2g L 71.60.34.21	221kg
IMPRESSION L 2g L 71.60.34.21 + IR2LG TOP01	293kg
IMPRESSION L 2g L 71.60.34.21 + IR2LG TOP02	283kg

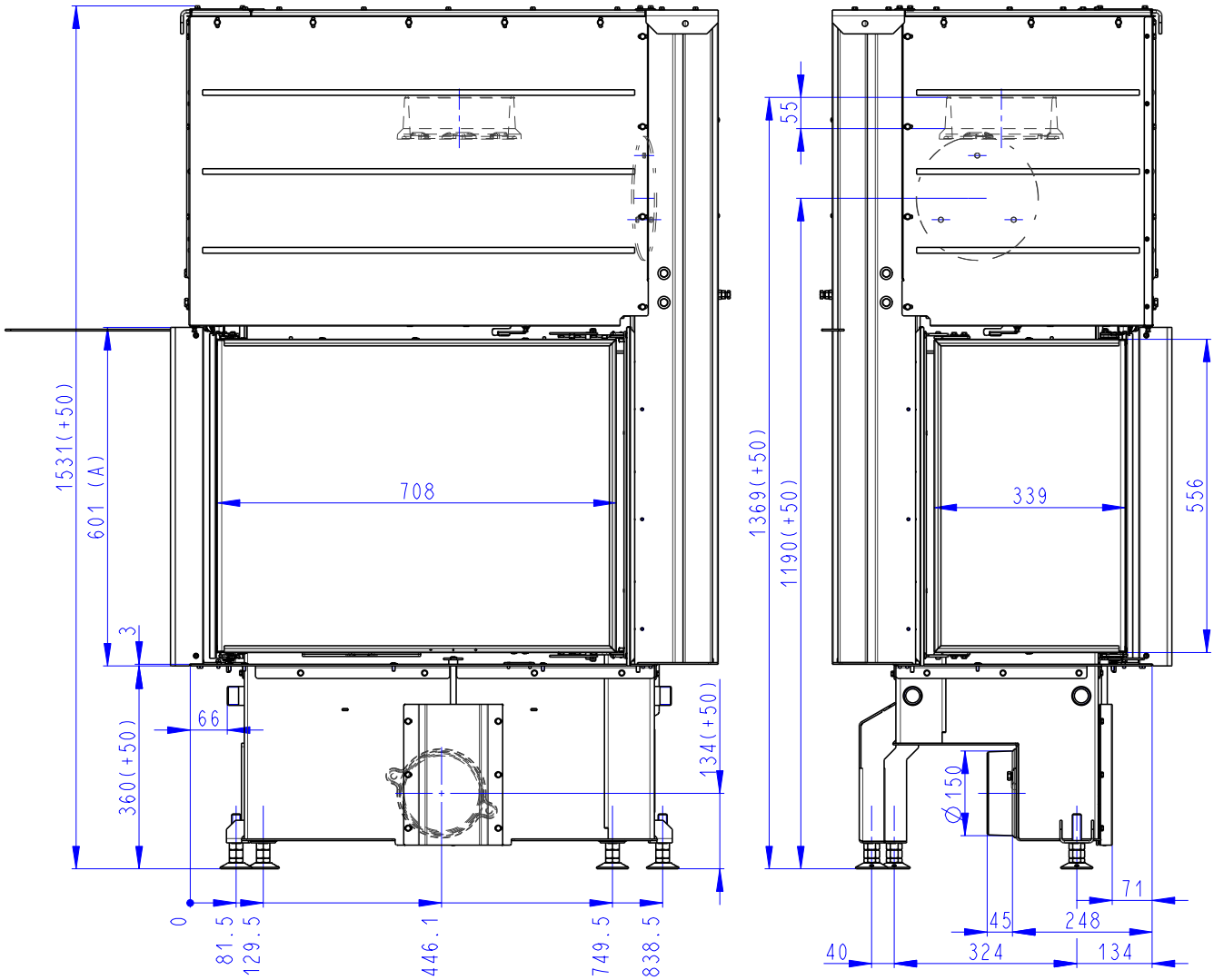

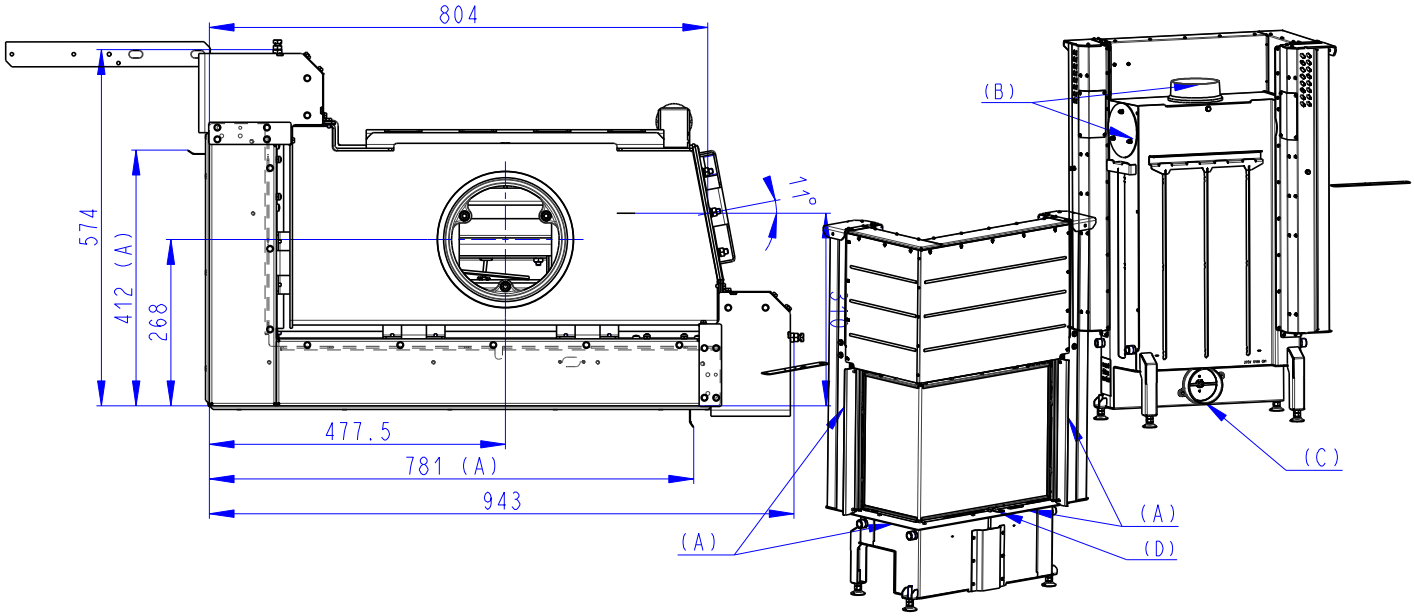

(A) Zastavbovy rozmer / Baumaße / In-built dimension
(B) Litinový odvod koure / Cast iron spigot / Der gusseiserne Rauchabgang
(C) Centralni privod vzduchu / Central air inlet / Zentralluftzufuhr
(D) Primarni a sekundarni vzduch / Primary and secondary air / Primärluft und Sekundärluft